领导干部办公用房改造方案

房间号：20-303	使用人：	实际面积（㎡）：23

整改措施：以 75 轻质隔墙于北侧墙隔离出大于 5 ㎡面积，使房间面积小于 18 ㎡。拆除北侧房门，在隔离墙上重新安装房门。

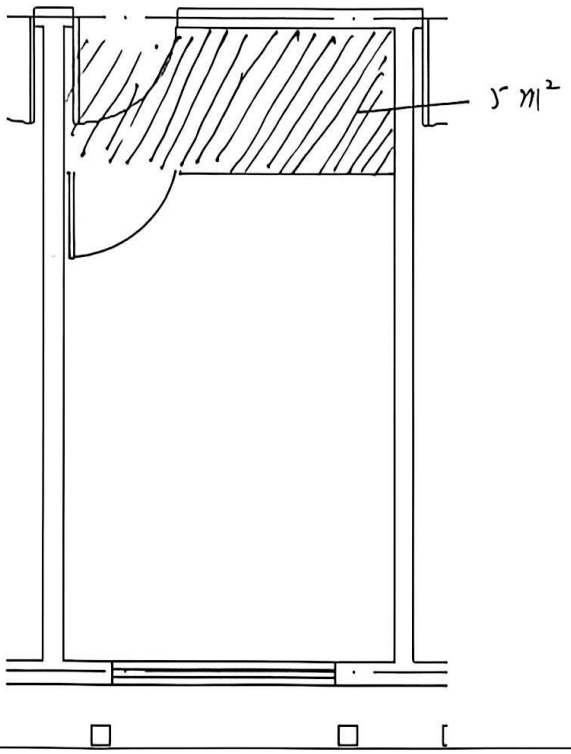

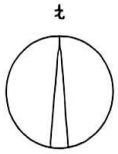

监督单位意见	
使用单位意见	
施工单位意见	

扫描全能王
3亿人都在用的扫描App

领导干部办公用房改造方案

房间号：20-404	使用人：	实际面积（㎡）：24

整改措施：以 75 轻质隔墙于北侧墙隔离出大于 6 ㎡面积，使房间面积小于 18 ㎡。拆除北侧房门，在隔离墙上重新安装房门。

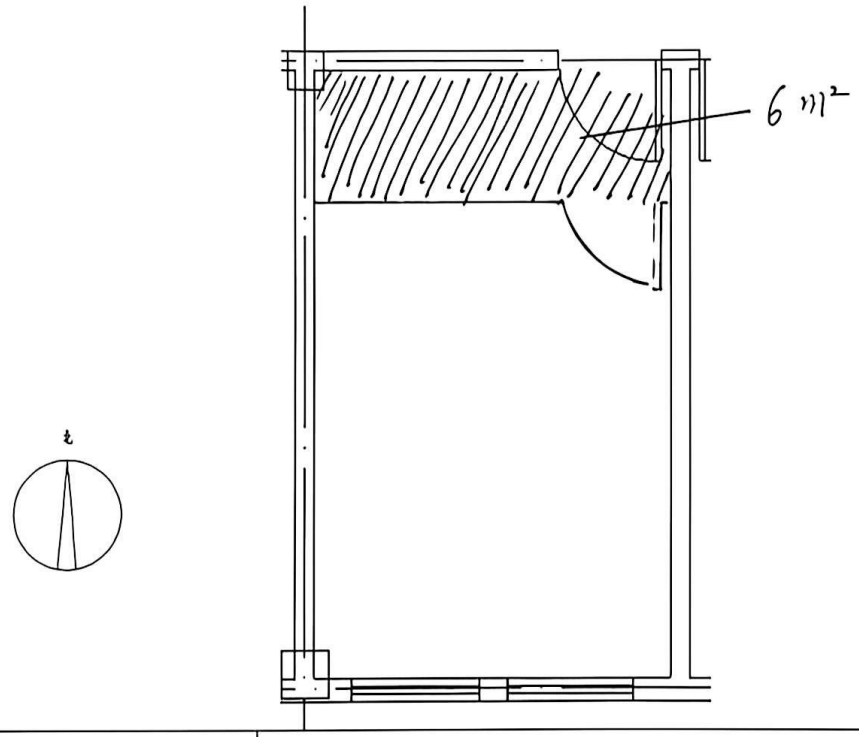

监督单位意见	
使用单位意见	
施工单位意见	

扫描全能王
3亿人都在用的扫描App

领导干部办公用房改造方案

房间号：2-3-3A	使用人：	实际面积（㎡）：24

整改措施：以 75 轻质隔墙贴南侧墙隔离出大于 6 ㎡面积，使房间面积小于 18 ㎡。拆除南侧房门，在隔离墙上重新安装房门。

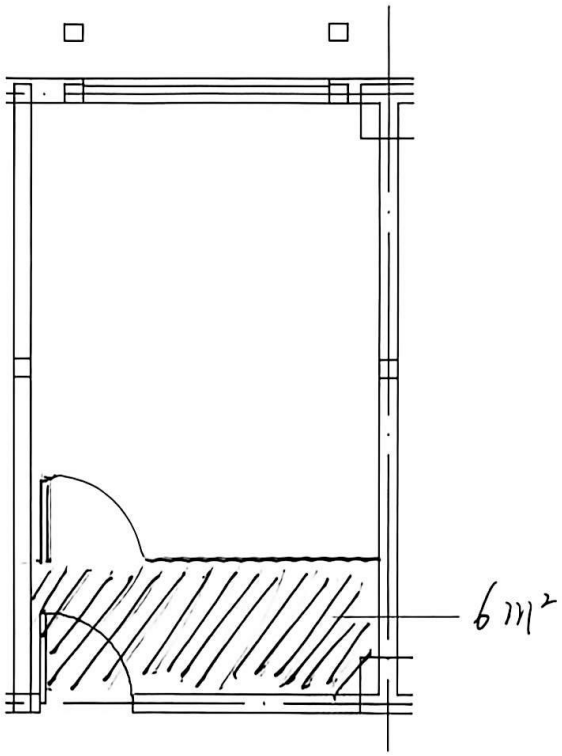

策划单位意见	
施工单位意见	
使用单位意见	

扫描全能王
3亿人都在用的扫描App

领导干部办公用房改造方案

房间号：2-3-5	使用人：	实际面积（㎡）：24

整改措施：以 75 轻质隔墙在南侧墙隔离出大于 6 ㎡面积，使房间面积小于 18 ㎡。拆除南侧房门，在隔离墙上重新安装房门。

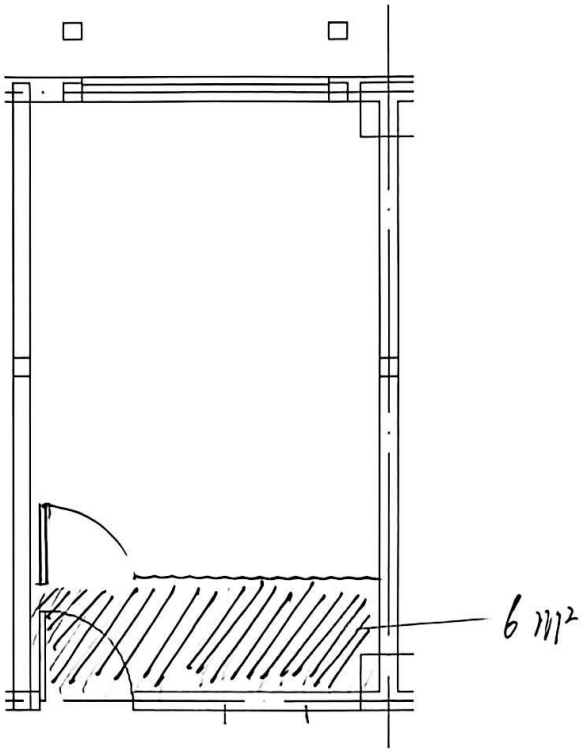

策划单位意见	
施工单位意见	
使用单位意见	

扫描全能王
3亿人都在用的扫描App

领导干部办公用房改造方案

房间号：21-212 J6	使用人：	实际面积（㎡）：19.8

整改措施：以 75 轻质隔墙在北侧墙隔离出约 1.9 ㎡面积，使房间面积小于 18 ㎡。

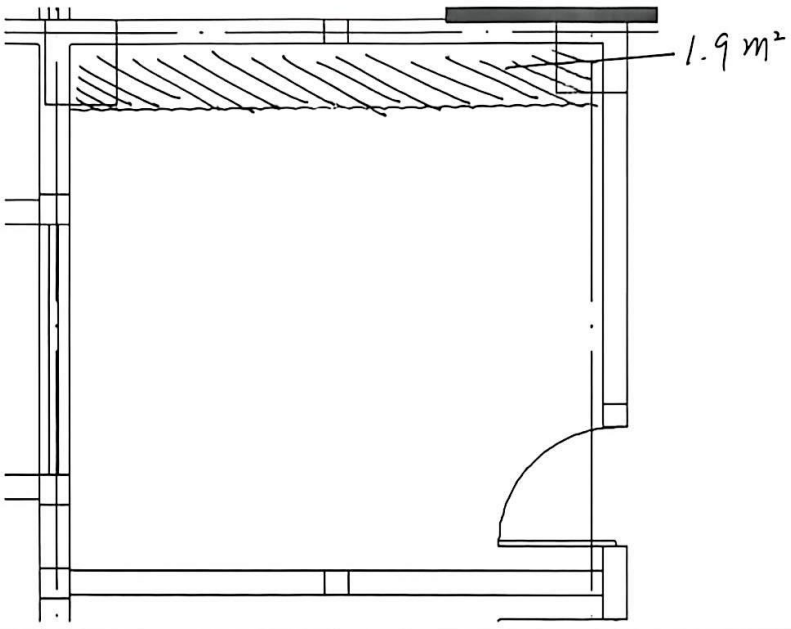

策划单位意见	
施工单位意见	
使用单位意见	

扫描全能王 3亿人都在用的扫描App

领导干部办公用房改造方案

房间号：21-211 W	使用人：	实际面积（㎡）：18.9

整改措施：以 75 轻质隔墙在南侧墙隔离出约 1 ㎡面积，使房间面积小于 18 ㎡。

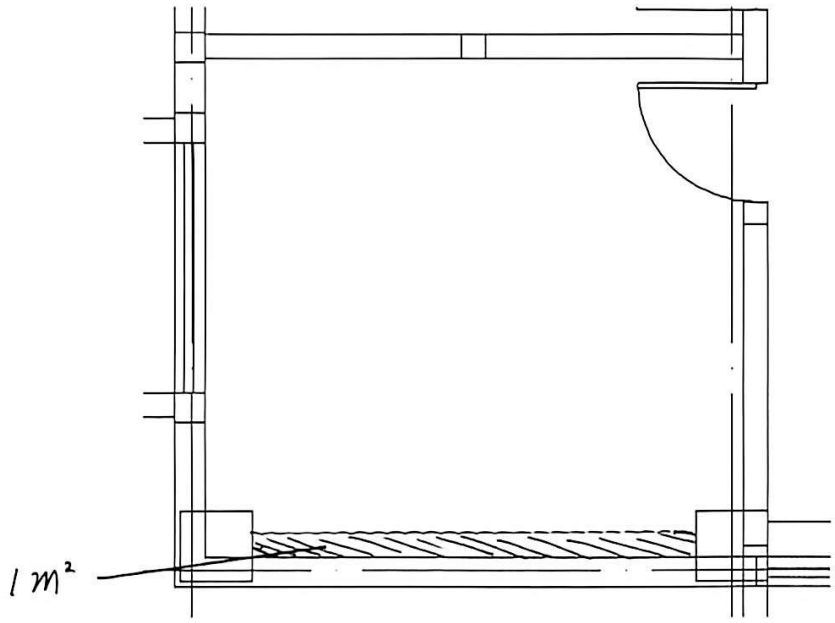

策划单位意见	
施工单位意见	
使用单位意见	

扫描全能王 3亿人都在用的扫描App

领导干部办公用房改造方案

房间号：24 北-303	使用人：	实际面积（㎡）：18.2

整改措施：以 75 轻质隔墙在办公室东北角隔离出约 0.3 ㎡面积，使办公室面积小于 18 ㎡。

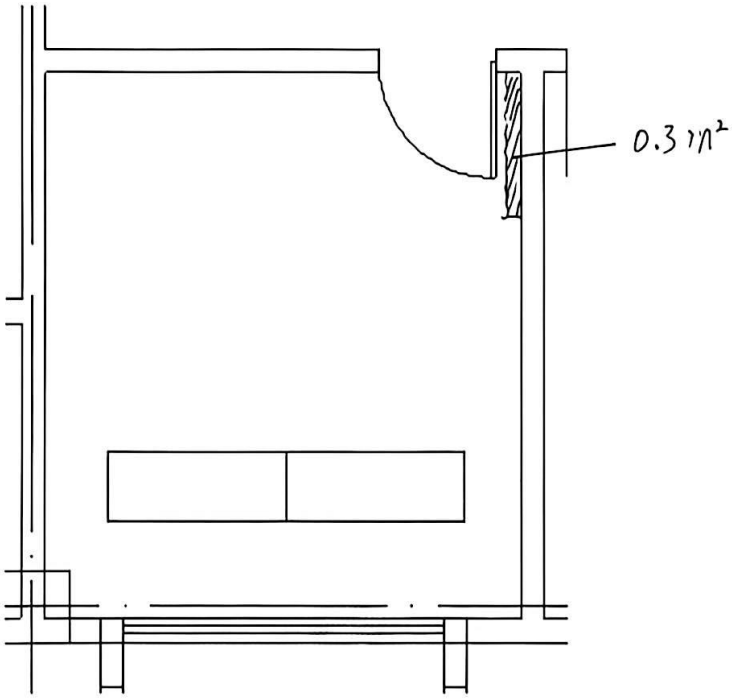

策划单位意见	
施工单位意见	
使用单位意见	

扫描全能王 3亿人都在用的扫描App

领导干部办公用房改造方案

房间号：24 南-505	使用人：	实际面积（㎡）：
整改措施：整改措施：以 75 轻质隔墙在教室东南角隔离出约 18 ㎡面积用作办公室。西北角安装防盗门。		

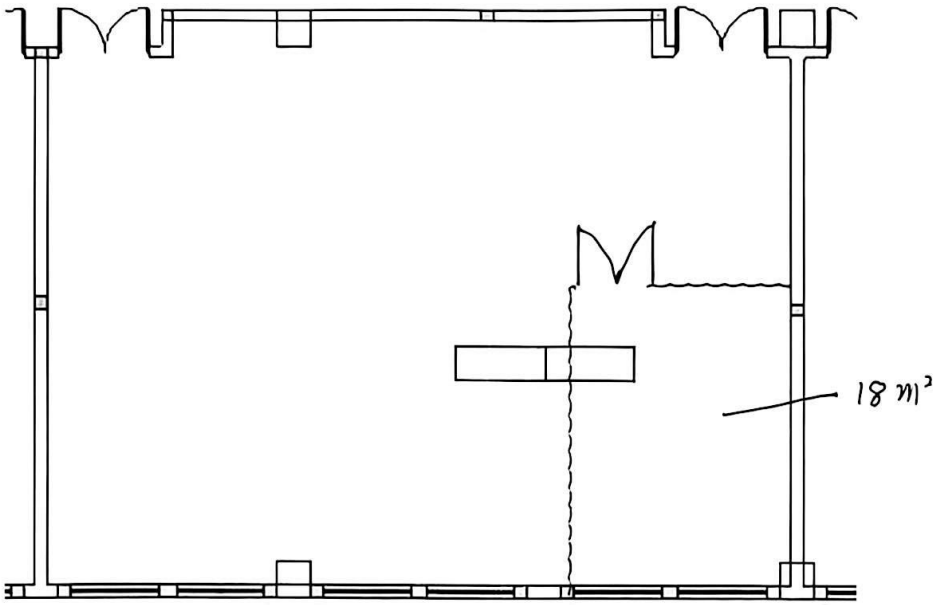

策划单位意见	
施工单位意见	
使用单位意见	

扫描全能王
3亿人都在用的扫描App

领导干部办公用房改造方案

房间号：26 南-216	使用人：	实际面积（㎡）：

整改措施：以 75 轻质隔墙在教室东北角隔离出约 18 ㎡面积用作办公室。该办公室西侧墙到顶封闭，南侧墙高 2.4 米，顶部连通教室以便空调通风，西南角安装防盗门。

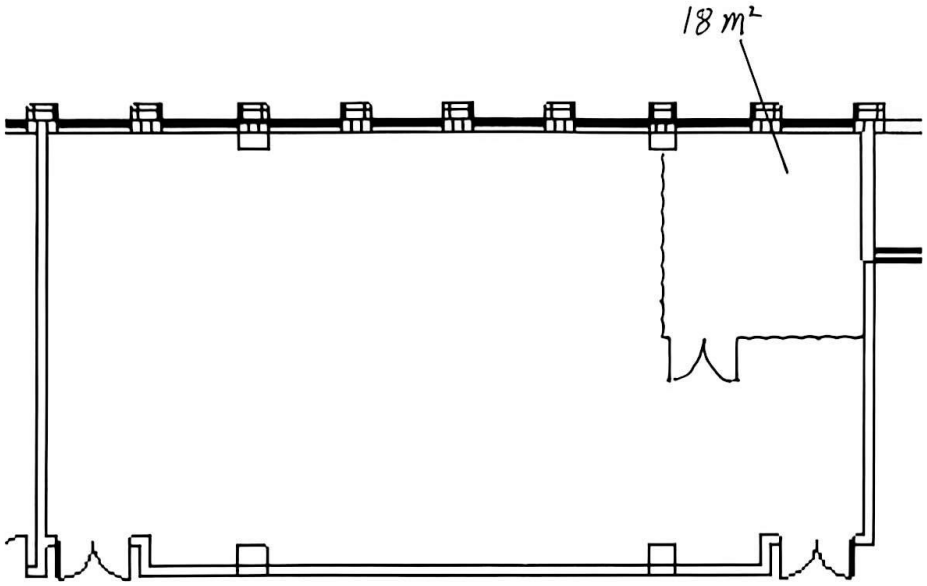

策划单位意见	
施工单位意见	
使用单位意见	

扫描全能王 3亿人都在用的扫描App

领导干部办公用房改造方案

房间号：26 南-203	使用人：	实际面积（㎡）：

整改措施：以 75 轻质隔墙在教室西南角隔离出约 18 ㎡面积用作办公室。该办公室东侧墙到顶封闭，北侧墙高 2.4 米，顶部连通教室以便空调通风，东北角安装防盗门。

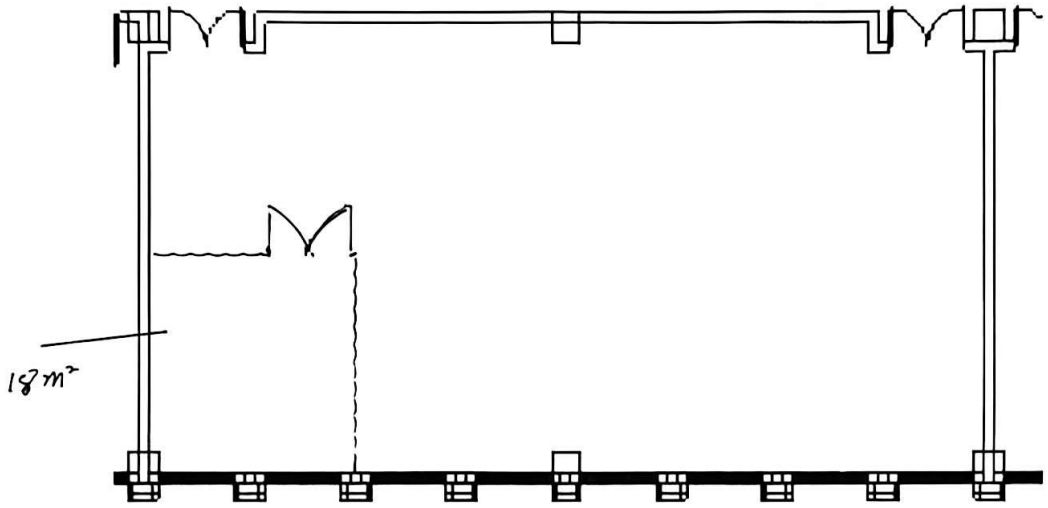

策划单位意见	
施工单位意见	
使用单位意见	

扫描全能王 3亿人都在用的扫描App